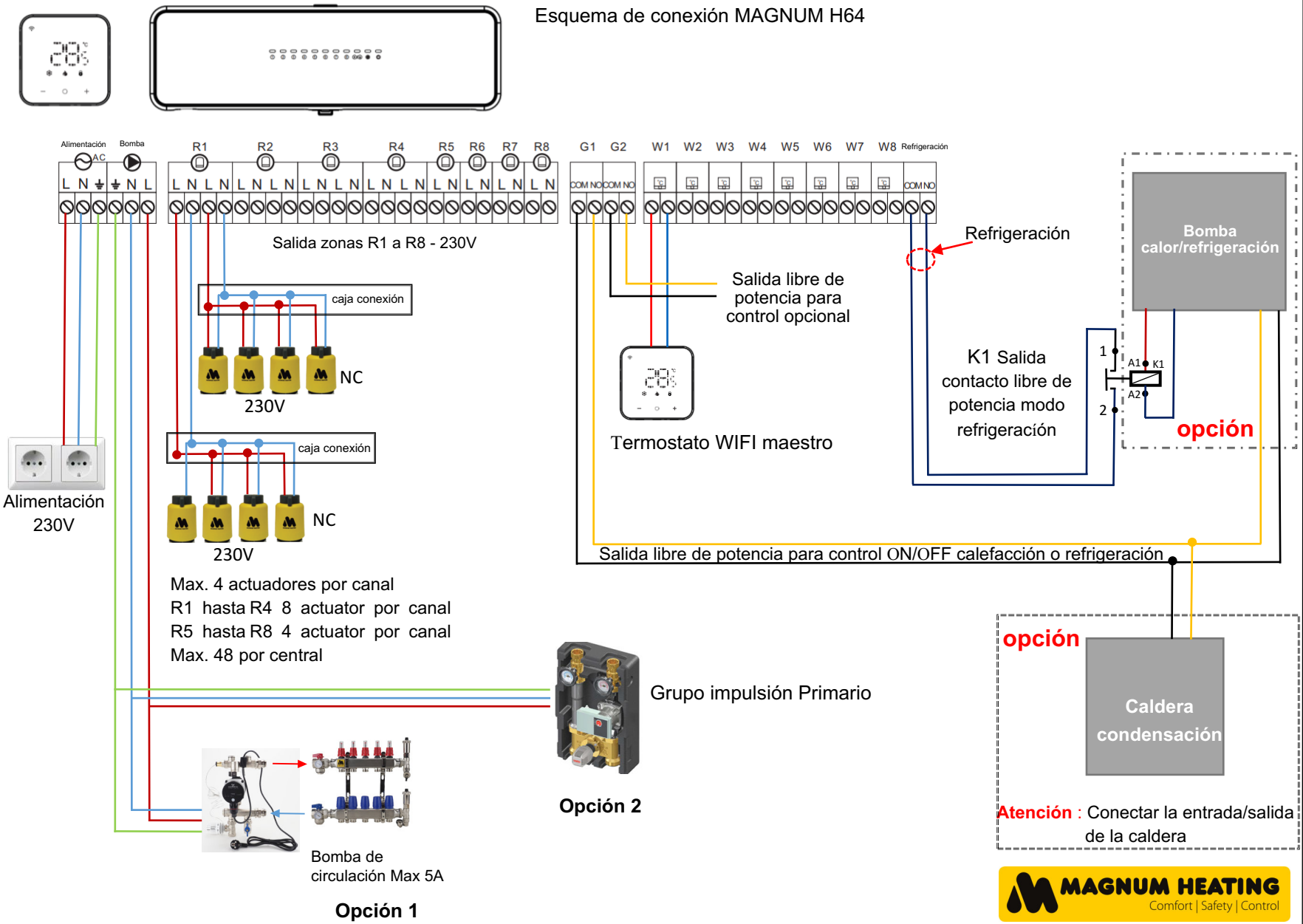Esquema de conexión MAGNUM H64